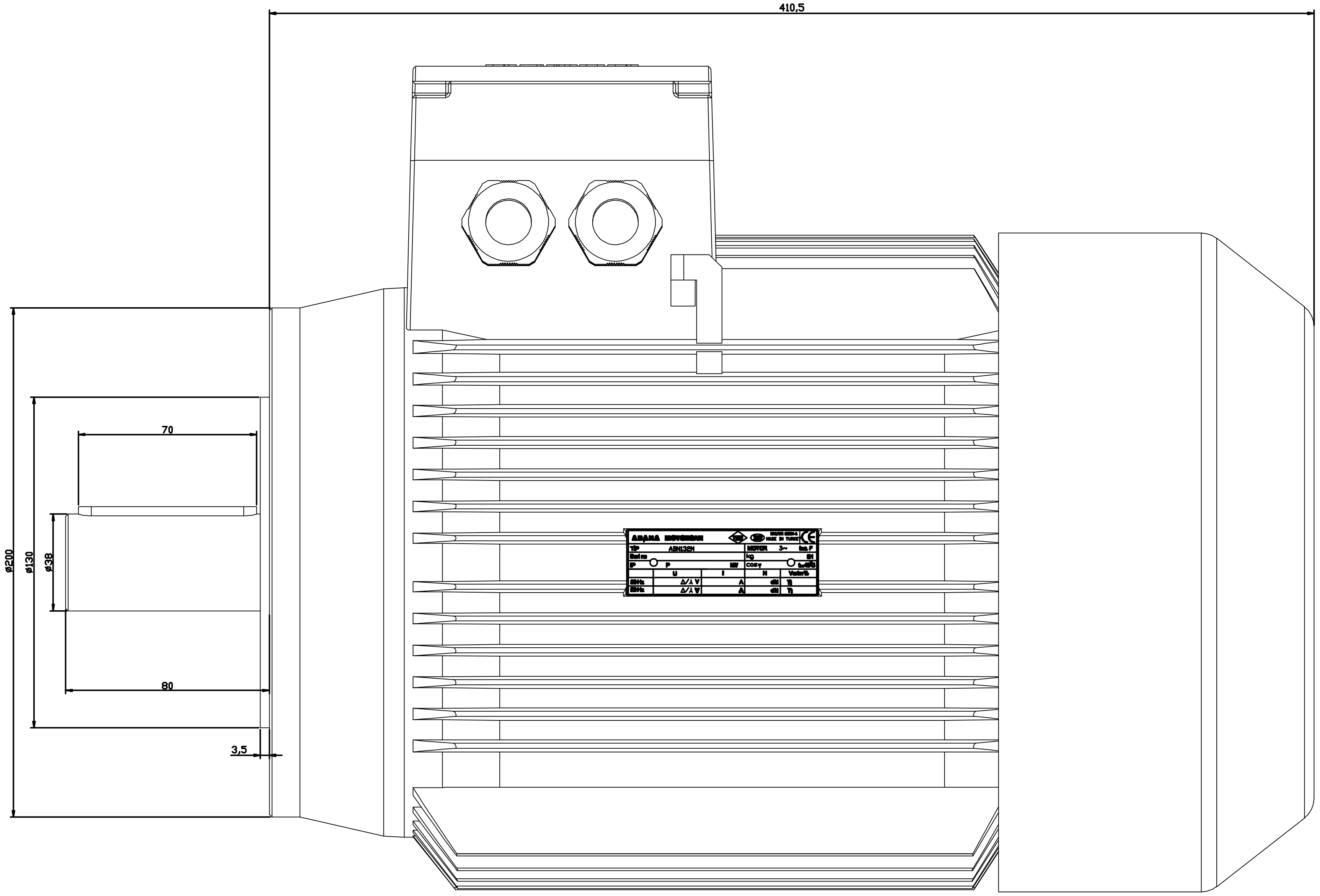

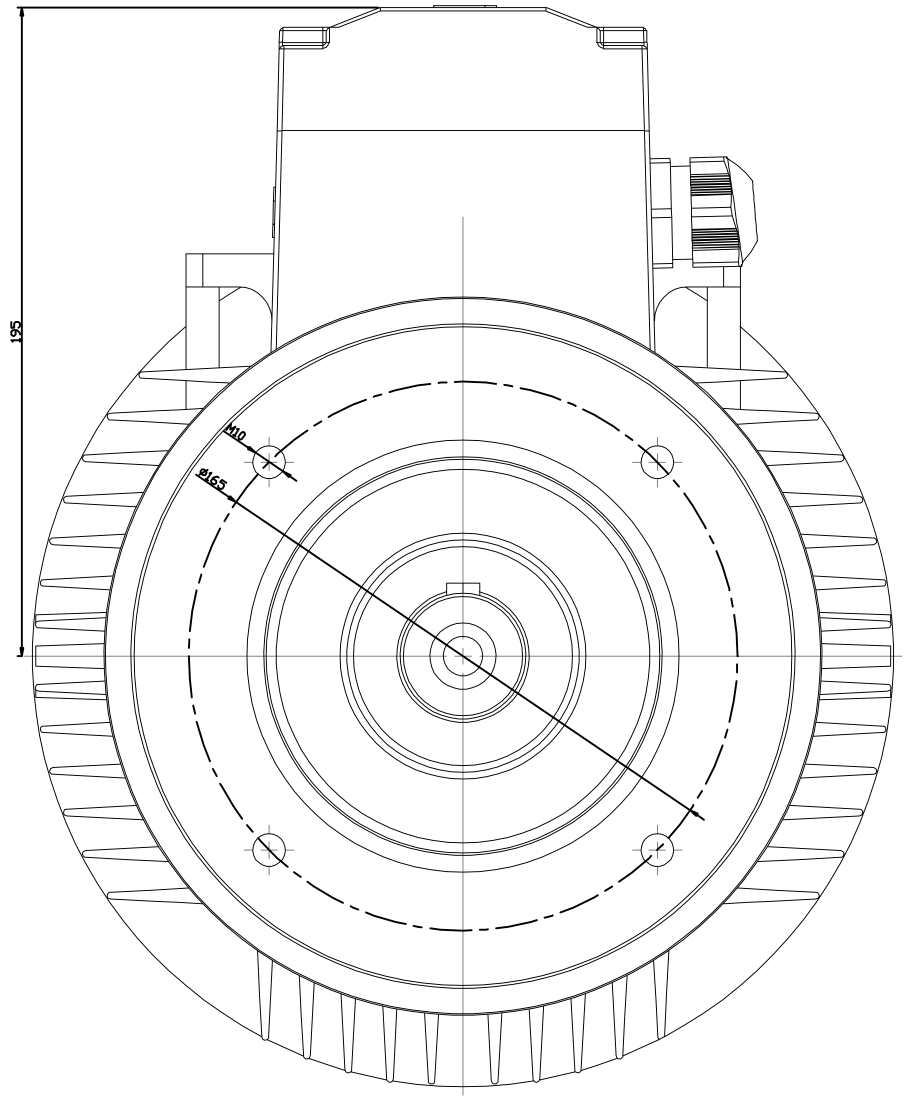

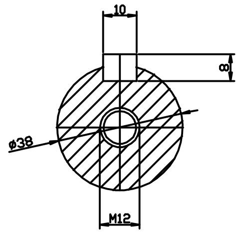

YÜZEY KALİTELERİ DIN ISO 1302

TEMEL TOLERANSLAR: DIN ISO 268 / IT12

ÖLÇEK: 1:1

MALZEME: 1040

ADET: 1

AĞIRLIK: ..KG

2015 | TARİH | İSİM | İMZA

ÇİZEN | 26.01 | H.MERİÇ

KONTROL

ONAY | 26.01 | A.ÇAKIR

BÖLÜM: TEKNİK BÜRO

PARÇA ADI: 132 M B14 MONTAJ RESMİ

CAD

KULL. YER:

PARÇA NO: -----

BULUNDUĞU YER: TAL. IM.

A1

SAYFA 1-1

REVİZYON NO: 0

ARANA