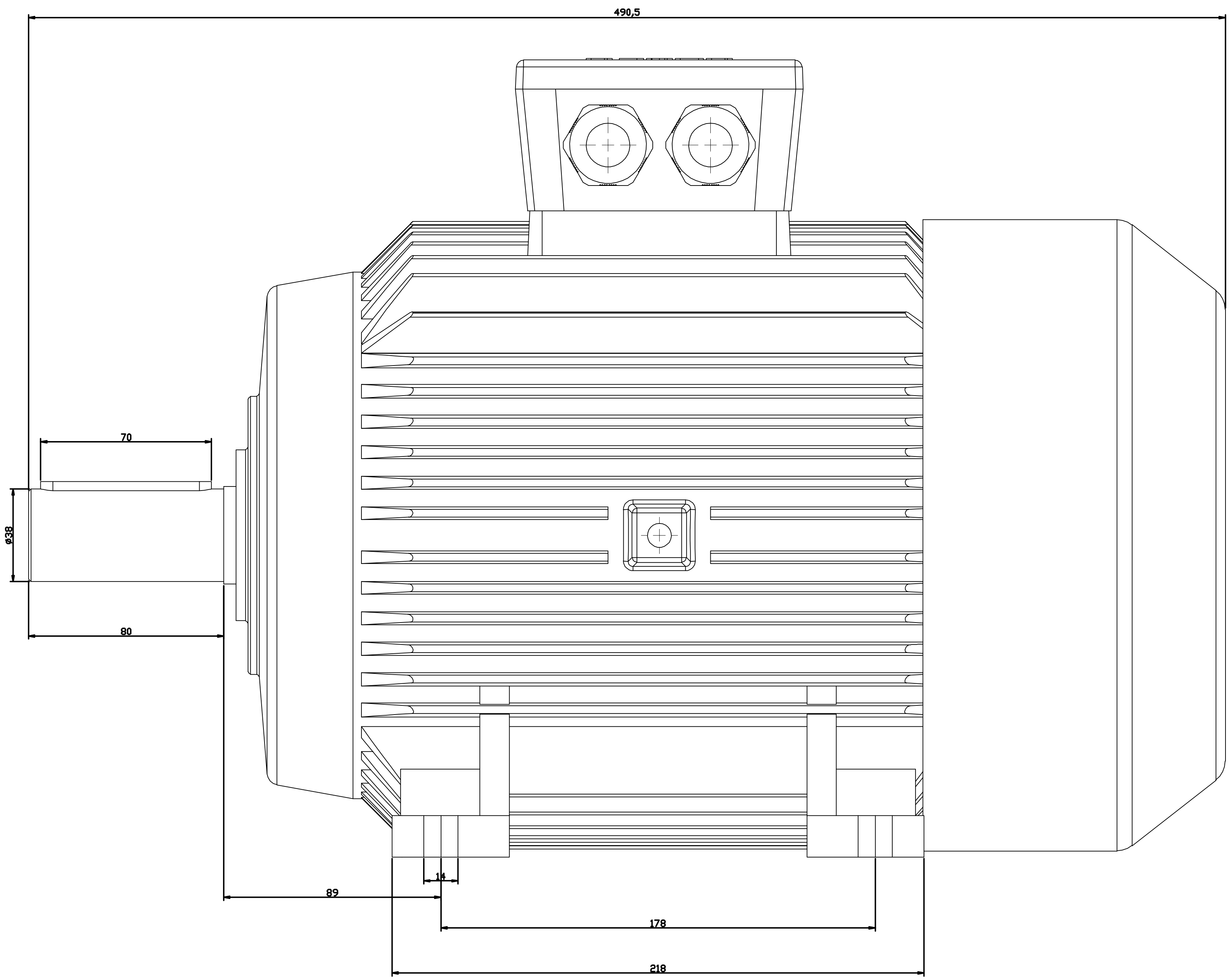

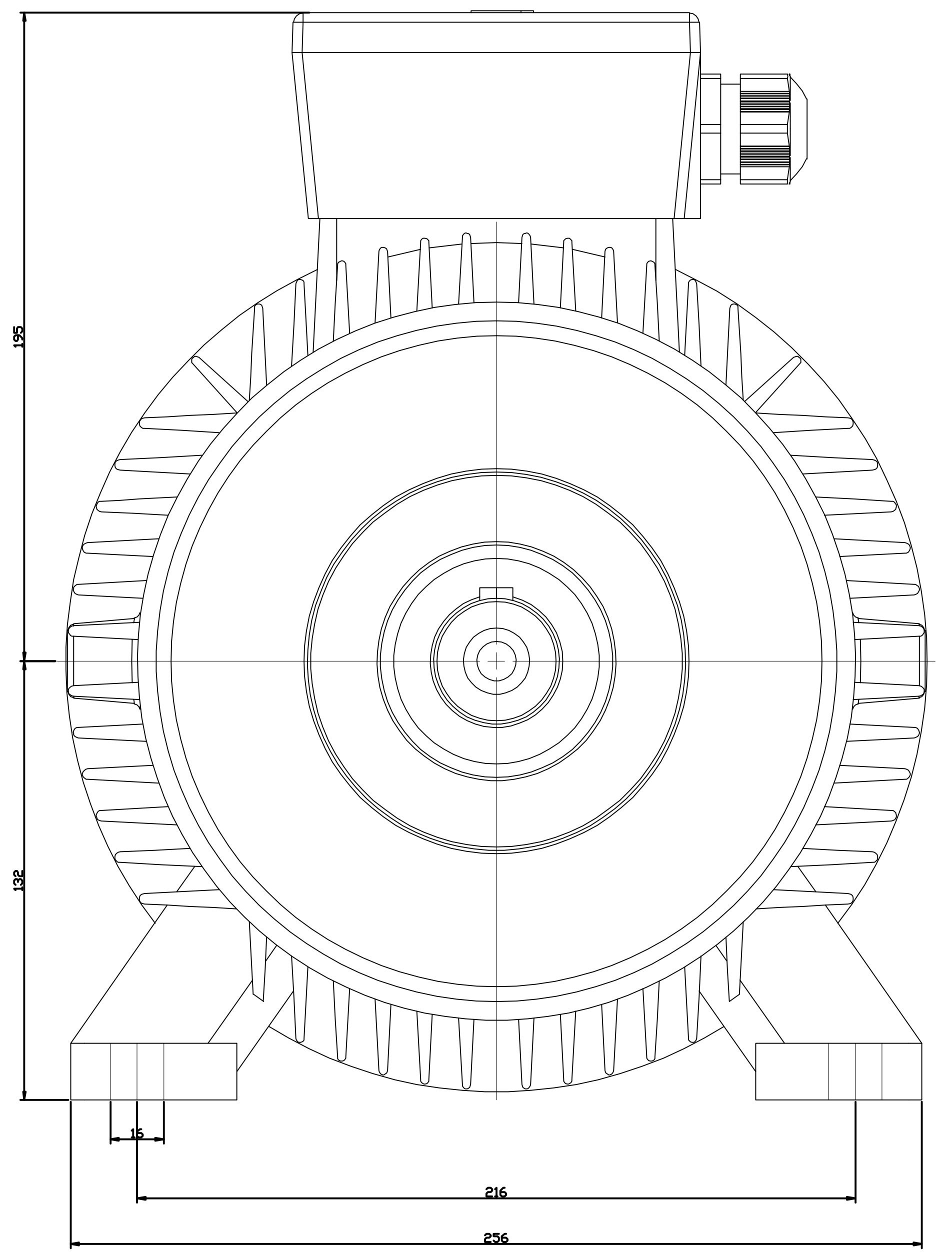

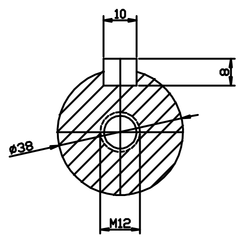

NO	ADET	PARÇA ADI	MALZEME	STANDART	AÇIKLAMA

YÜZEY KALİTELERİ	TEMEL TOLERANSLAR:
DIN ISO 1302	DIN ISO 268 / IT12

UZUNLUK mm	'DAN	..	3	6	10	18	30	50	80	120	180	250	315	400	500	630	800	1000	1250	1600	2000	2500
	KADAR	3	6	10	18	30	50	80	120	180	250	315	400	500	630	800	1000	1250	1600	2000	2500	3150
TOLERANS mm	[illegible]	0.1	0.12	0.15	0.18	0.21	0.25	0.3	0.35	0.4	0.46	0.52	0.57	0.63	0.7	0.8	0.9	1.05	1.25	1.5	1.75	2.1

SİPARİŞ KODU:	ÖLÇEK: 1:1	MALZEME: GG20	ADET: 1
			AĞIRLIK: ...KG
2015	TARİH	İSİM	İMZA
ÇİZEN	23.01	H.MERİÇ	
KONTROL			
ONAY	23.01	A.ÇAKIR	
BÖLÜM: TEKNİK BÜRO			

PARÇA ADI: 132 M B3 MONTAJ RESMİ

CAD

KULL. YER:

PARÇA NO: ----

BULUNDUĞU YER:
BULLYER1 TAL. IM.
BULLYER2

A1
SAYFA 1-1

İŞARET	DEĞİŞİKLİKLER	TARİH	İSİM

ABANA

REVİZYON NO: 0

BU RESMİN BÜTÜN HAKLARI ABANA MOTORSAN'A AİTTİR. YAZILI İZİN ALMADAN KULLANILAMAZ VE ÇOĞALTILAMAZ