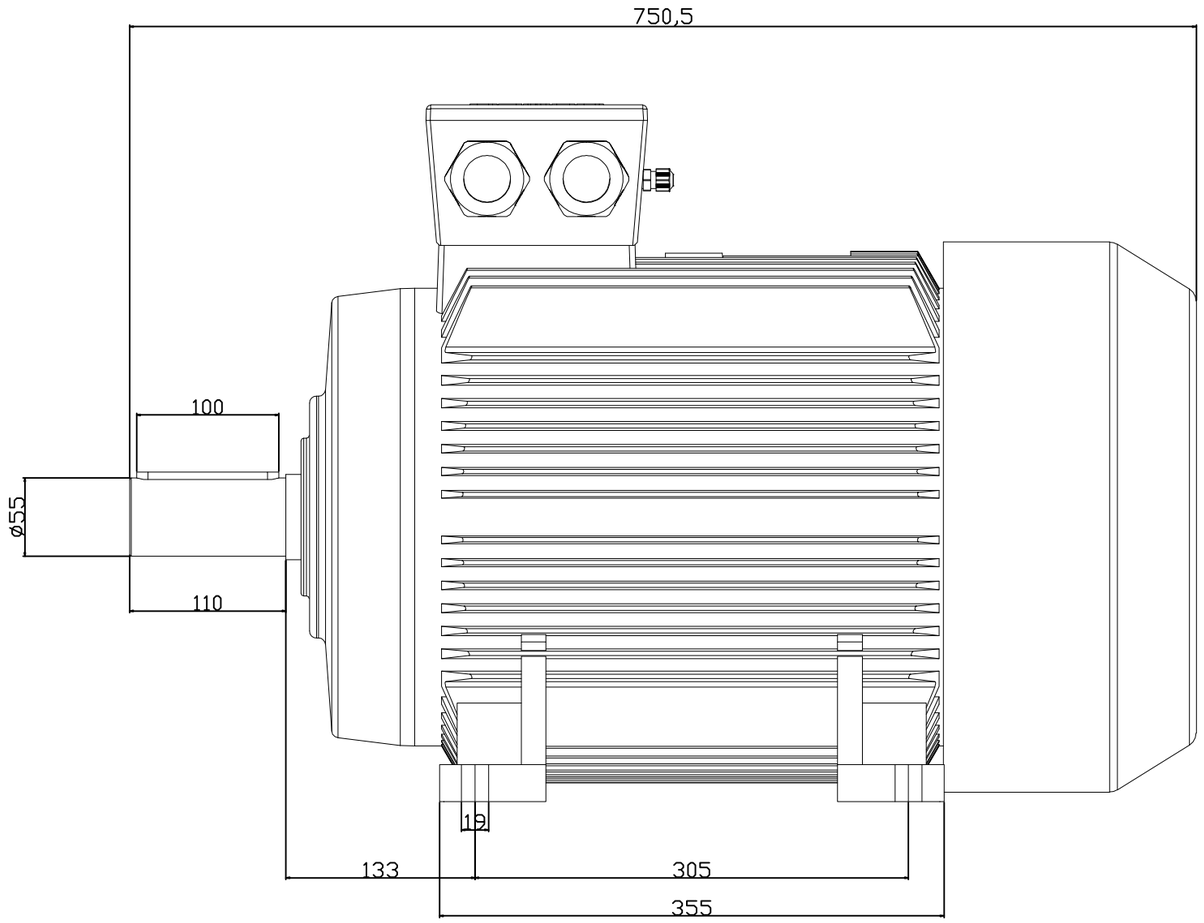

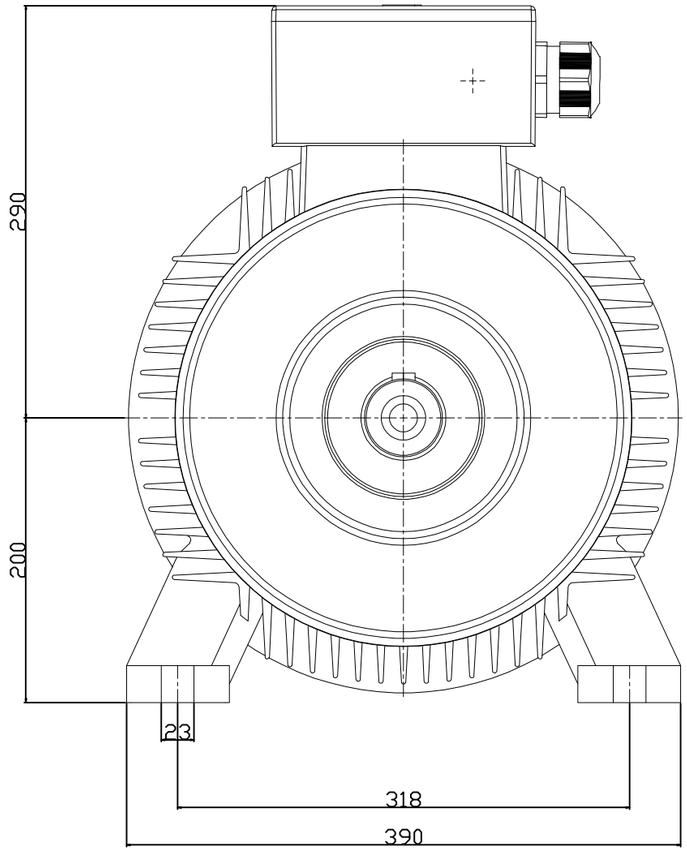

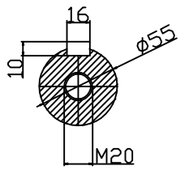

NO	ADET	PARÇA ADI	MALZEME	STANDART	AÇIKLAMA

YÜZEY KALİTELERİ: DIN ISO 1302

TEMEL TOLERANSLAR: DIN ISO 2768 / 1712

SİTİRİŞİ(DIN):

ÖLÇEK: 1:4

MALZEME:

ADET: 1

AĞIRLIK: .xx

2015			
ÇİZEN	23.01	F.HORUZ	
KONTROL			
ONAY	23.01	A.ÇAKIR	
BOLDA			

200L B3 Motor mont. resmi

CAD

KULL. YER:

PARÇA NO:

A3

REVİZYON NO: 1

ABANA

DİNİŞİ: DEĞİŞİKLİK: TARİH: İLİK