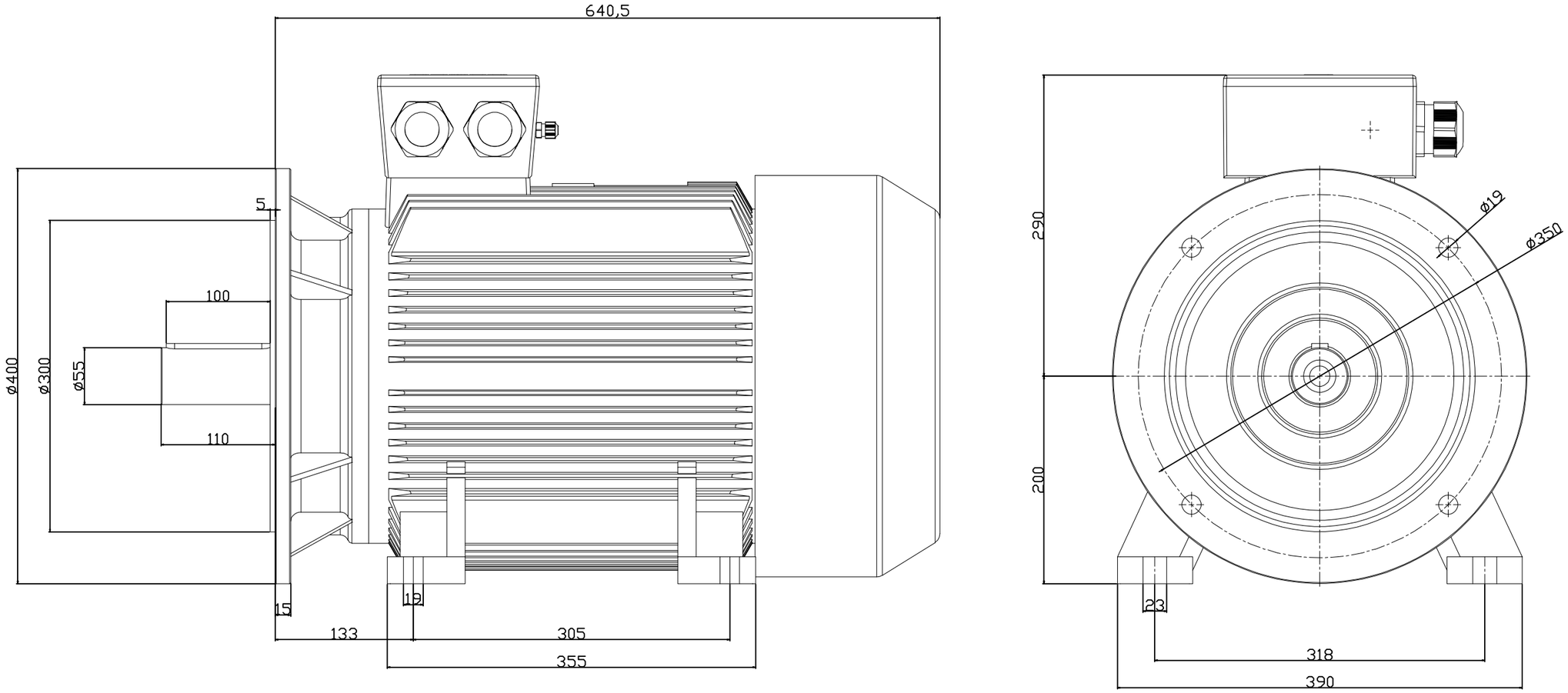

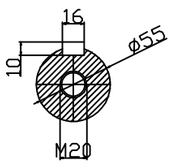

NO	ADET	PARÇA ADI	MALZEME	STANDART	AÇIKLAMA

YÜZEY KALİTELERİ: DIN ISO 1302
TEMEL TOLERANSLAR: DIN ISO 2768 / 1132

SİPARİŞ NO:
ÖLÇEK: 1:1
MALZEME:
ADET: 1
AĞIRLIK: ,xx

2015		
ÇİZEN	23.01	F.HORUZ
KONTROL		
ONAY	23.01	A.ÇAKIR
BOLON		

200L B35 Motor mont. resmi

CAD

KULL. YER:

PARÇA NO:

REVİZYON NO: 1

ABANA

ÜRÜNÜ	DEĞİŞİKLİKLER	TARİH	İZİN