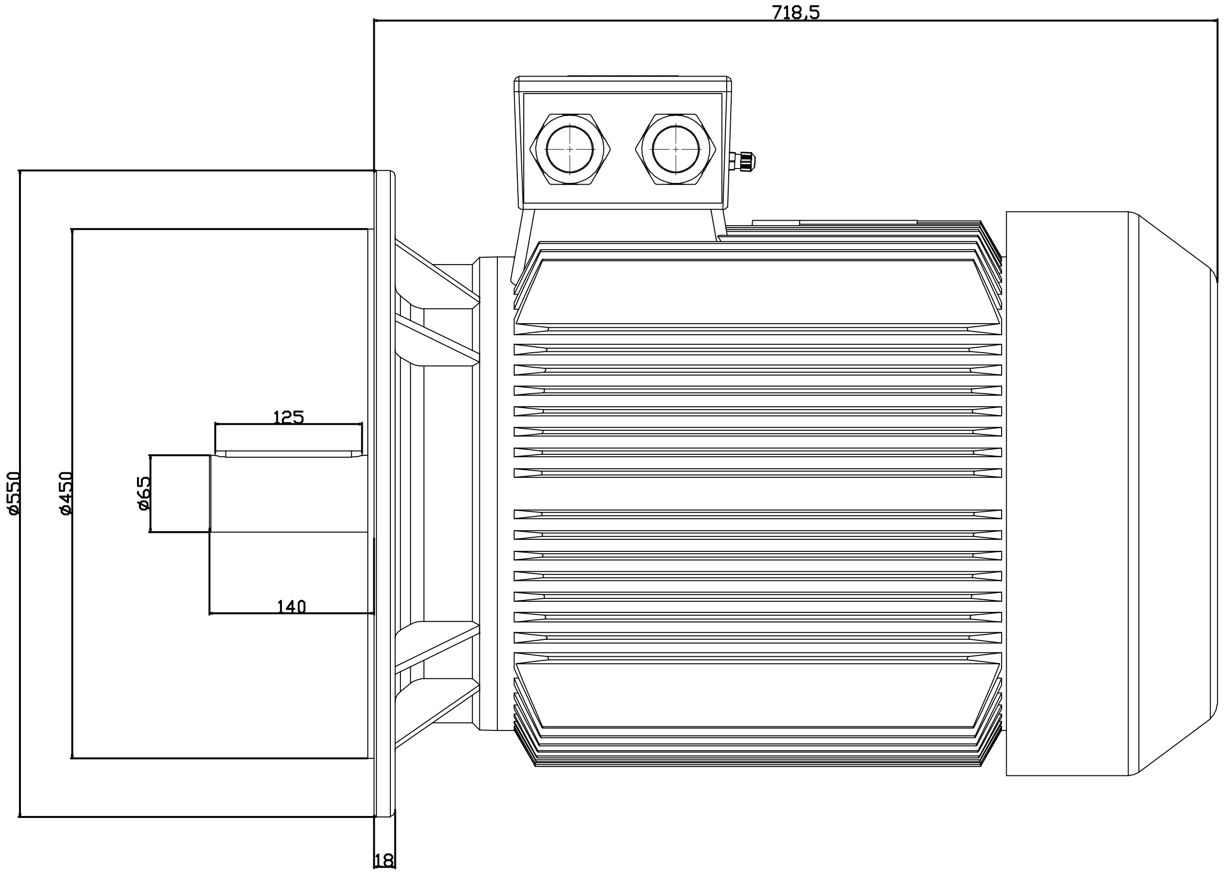

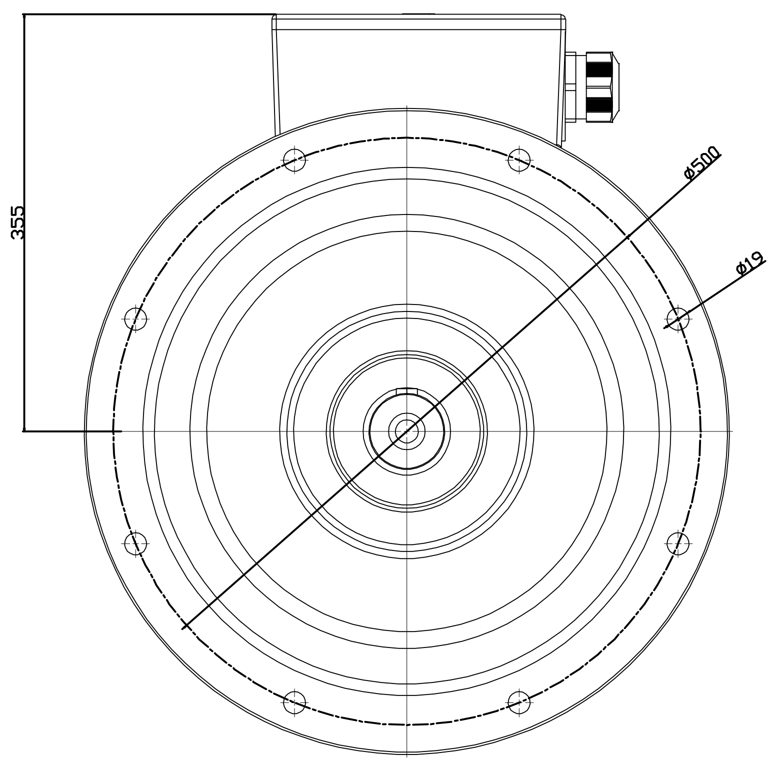

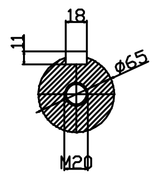

NO	ADET	PARÇA ADI	MALZEME	STANDART	AÇIKLAMA

YÜZEY KALİTELERİ DIN ISO 1302

TEMEL TOLERANSLAR: DIN ISO 268 / IT12

SİPARİŞ KODU:

ÖLÇEK: 1:1

MALZEME:

ADET: 1

AĞIRLIK: kg

2015			
ÇİZEN	26.01	F.HORUZ	
KONTROL			
ONAY	26.01	A.ÇAKIR	
BÖLÜM	TEKNİK BÜRO		

250M-4,6 B5 Motor mont. resmi

CAD

KULL. YERİ

PARÇA NO:

REVİZYON NO: 1

İŞARET	DEĞİŞİKLİKLER	TARİH	İSİM